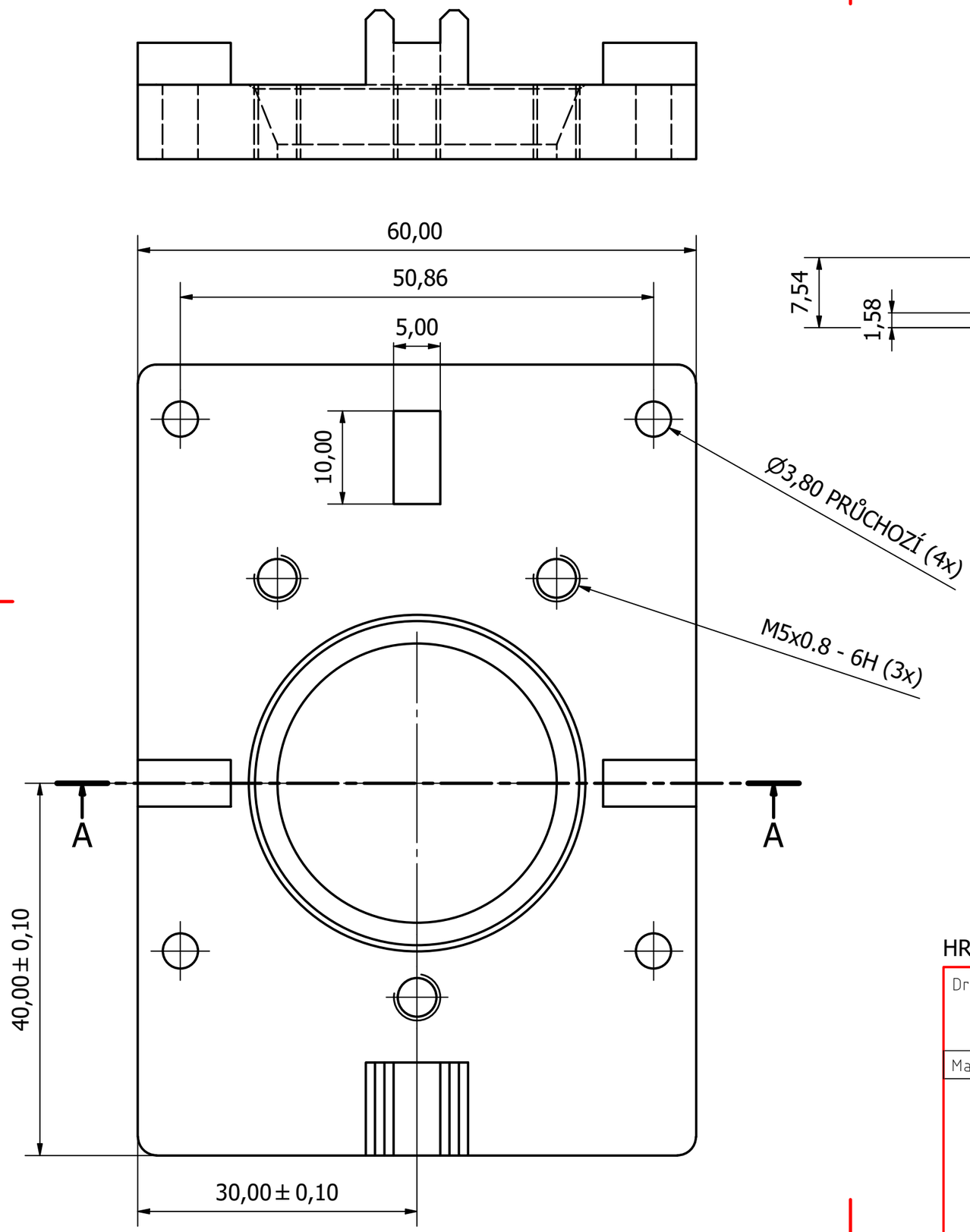

A-A (2 : 1)

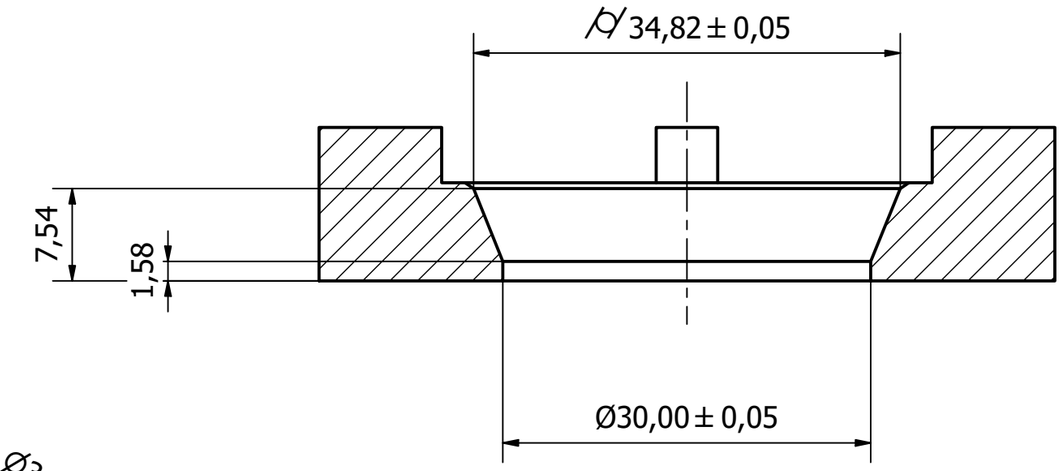

HRANY SRAŽENY 0,5 x 45°

Drsnost povrchu Ra 1,6	Hrany	Měřítko 2 : 1	Přesnost ISO 2768-mH Promítání Sestava
Materiál ST60-2	Polotovar	Hmotnost 0,27 kg	Chráněno podle ISO 16016
ÚSTAV KONSTRUOVÁNÍ	Druh dokumentu VÝKRES DÍLCE	Název SPODNÍ DESKA	
	Kreslil ZEMAN PETR		
	Schválil	Číslo dokumentu BP_001	
	Datum vydání 26.06.2020		List 1/1